Перв. примен.

Справ. №

Подп. и дата

Инв. № дубл.

Взам. инв. №

Подп. и дата

Инв. № подп.

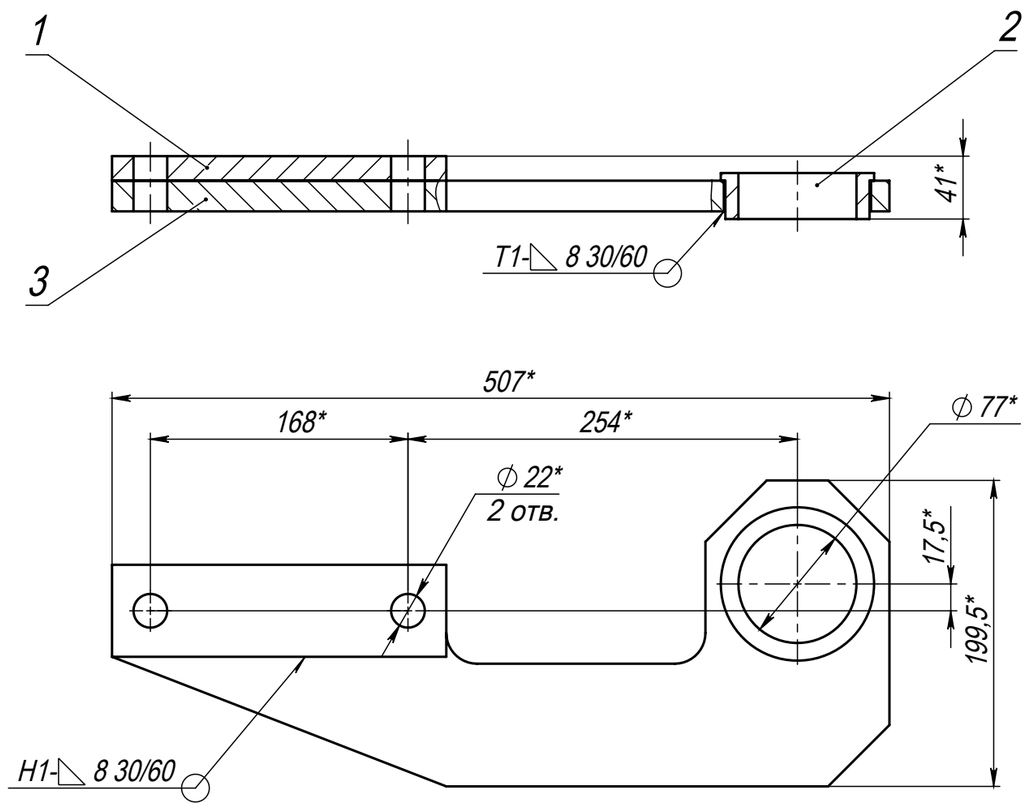

Рисунок 2
Остальное см. рисунок 1

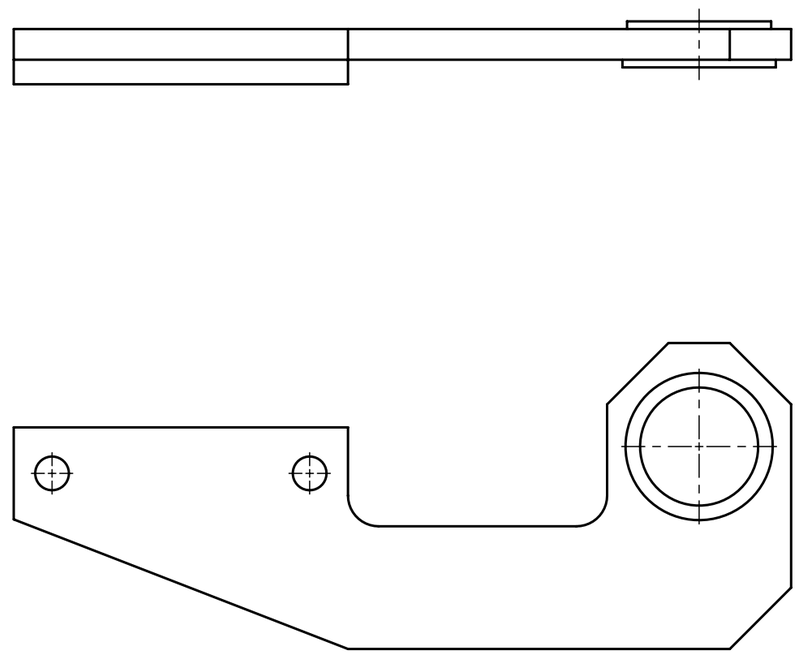

Изм.	Лист	№ докум.	Подп.	Дата	Кронштейн крышки	Лит.	Масса	Масштаб
Разраб.		Шукшаев					9.8	1:4
Пров.					Сборочный чертеж	Лист	Листов 1	
Т. контр.								
Гл. констр.								
Н. контр.								
Утв.								

Шифр: Копировал Формат А3