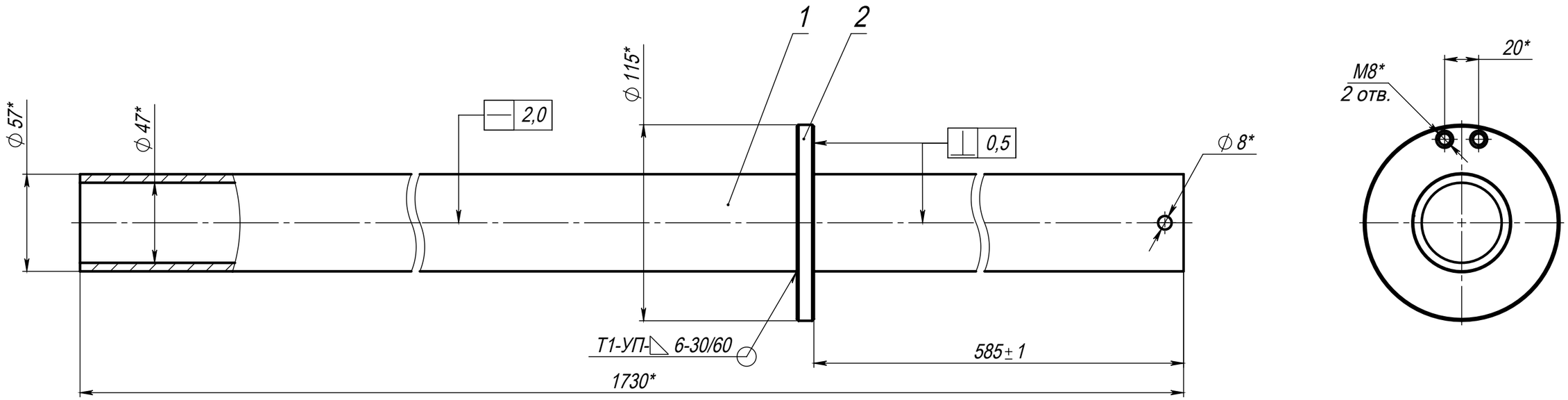

Изм.	Лист	№ докум.	Подп.	Дата	Стойка	Лит.	Масса	Масштаб
Разраб.		Шукшаев		19.4.24			11.7	1:2.5
Пров.					Сборочный чертеж	Лист	Листов 1	
Т. контр.								
Гл. констр.								
Н. контр.								
Утв.								

Шифр: Копировал Формат А3

Перв. примен. UR.44.021.01.01.000

Справ. №

Подп. и дата

Инв. № дубл.

Взам. инв. №

Подп. и дата

Инв. № подл.