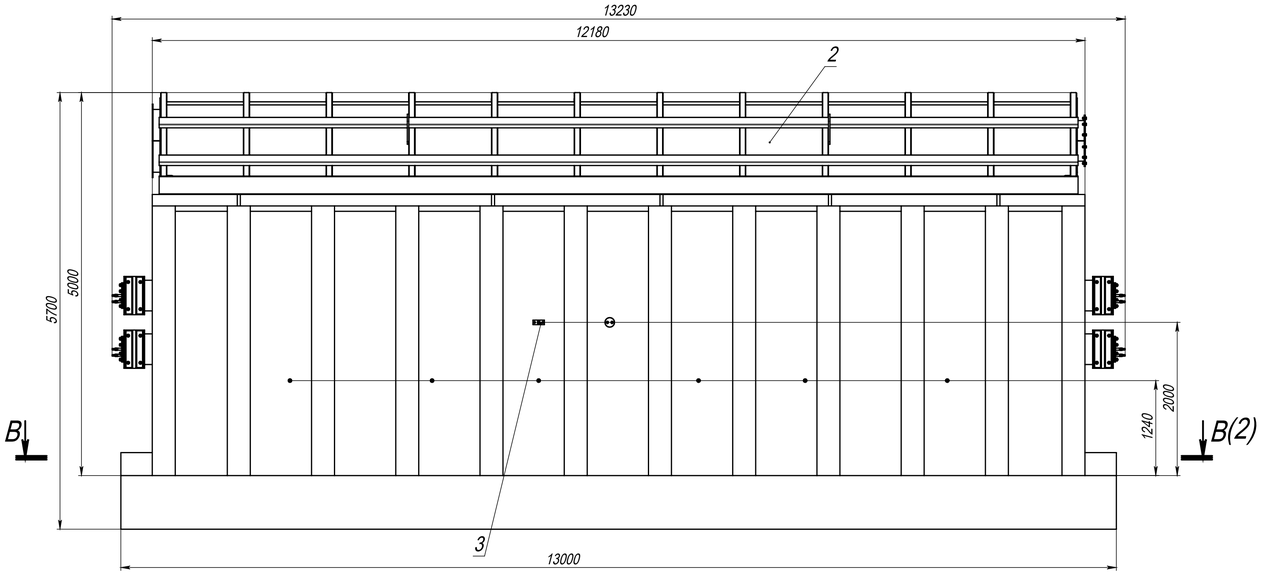

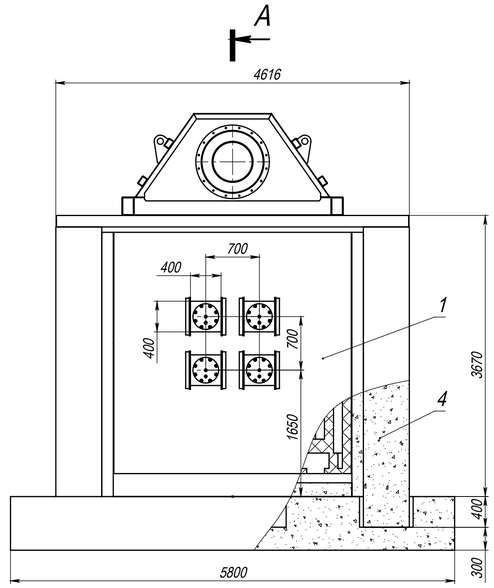

Б-Б

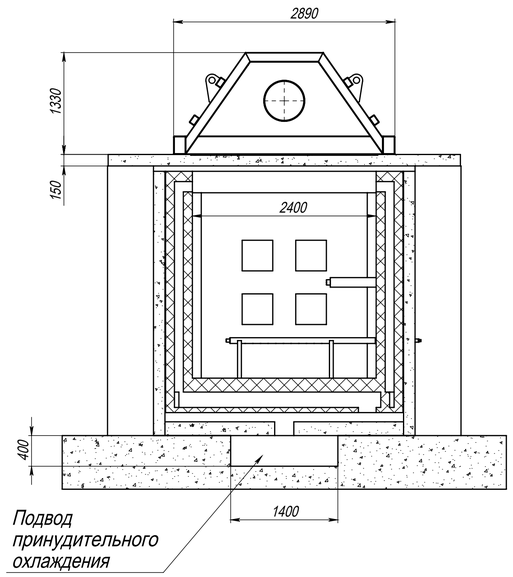

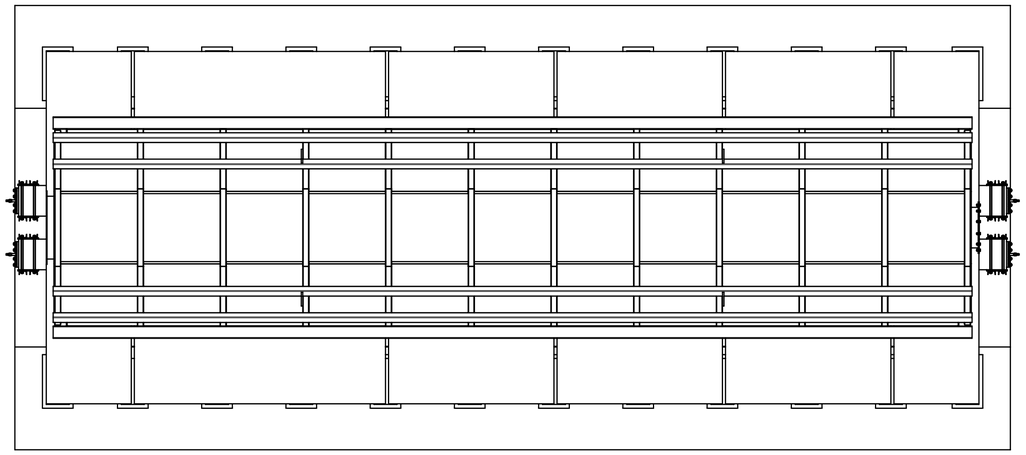

А

Г-Г (1 : 20)

Подвод инертного газа

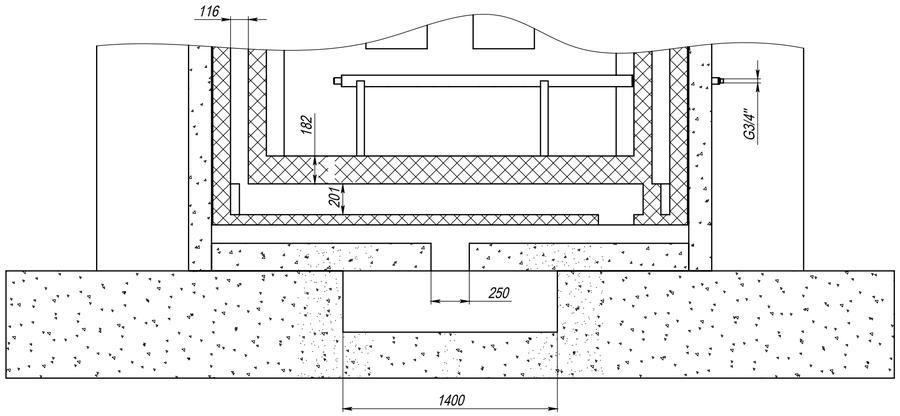

Выход
технологических
газов

Б

А-А

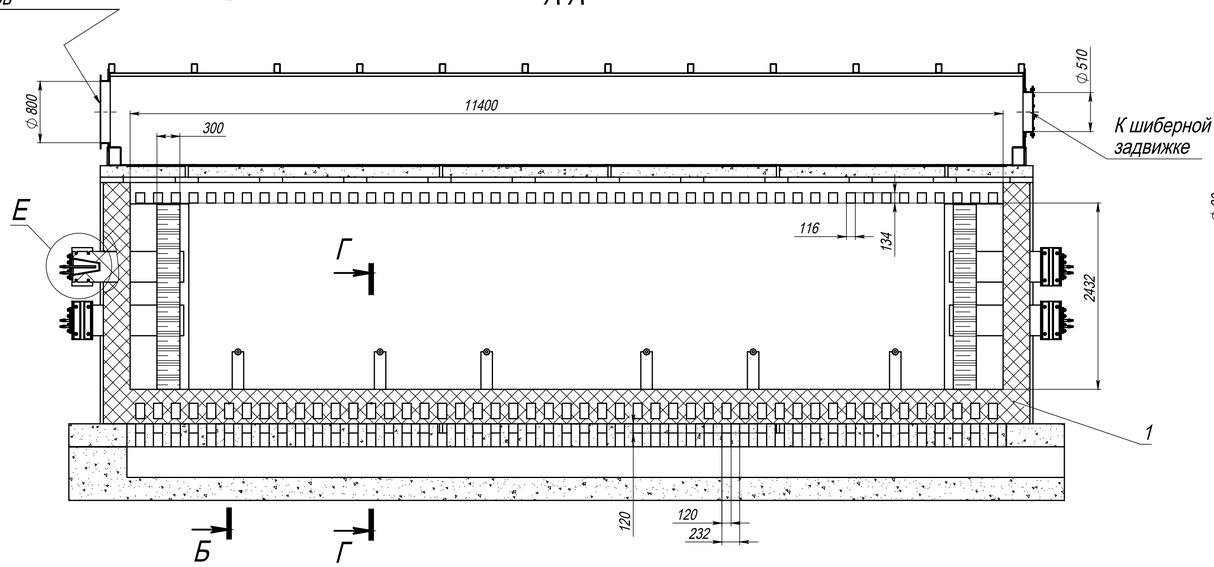

Е (1 : 10)

Охлаждение
токоподвода

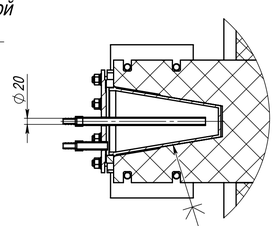

Высокотемпературная паста НПФ

Изм.	Лист	№ докум.	Подп.	Дата	Печь графитации	Лит.	Масса	Масштаб
Разраб.		Шукшаев		7.8.25			310969	1:40
Пров.					Сборочный чертеж	Лист 1	Листов 2	
Т. контр.								
Н. контр.								
Утв.								

Шифр: Копировал Формат А1

Перв. примен. | Справ. № | Подп. и дата | Инв. № дубл. | Взам. инв. № | Подп. и дата | Инв. № подл.