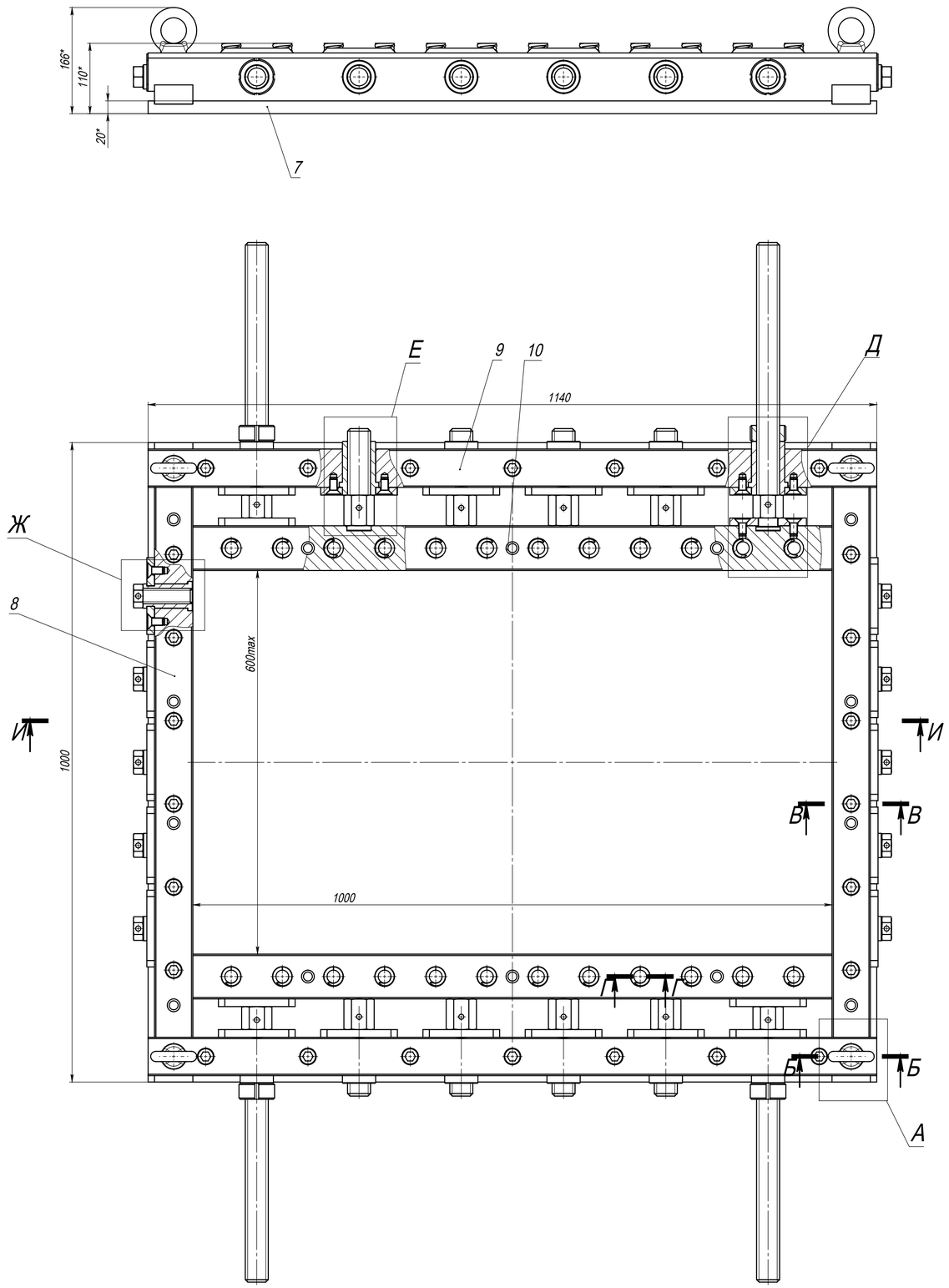

А (1 : 2)
4 места

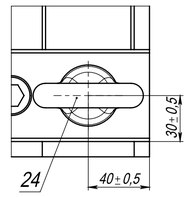

Б-Б (1 : 2)
4 места

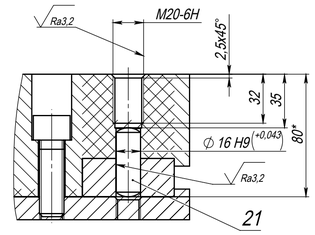

В-В (1 : 2)
26 мест

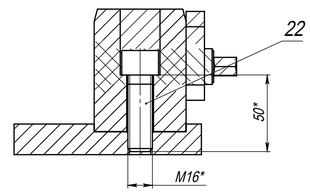

Г-Г (1 : 2)
24 места

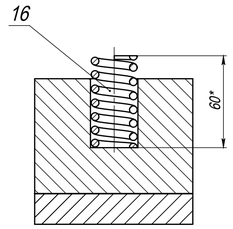

Д (1 : 2)
4 места

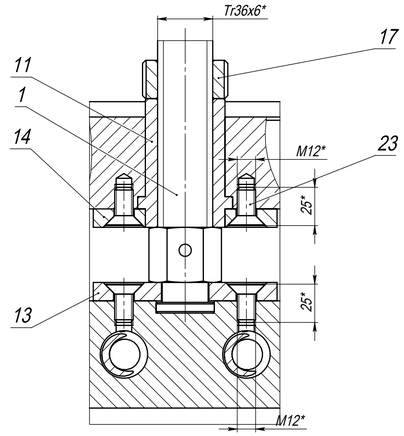

Е (1 : 2)
8 мест

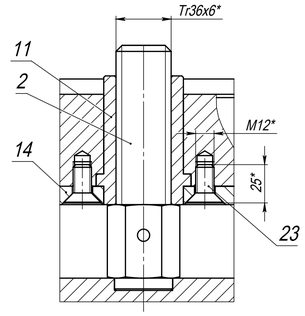

И-И

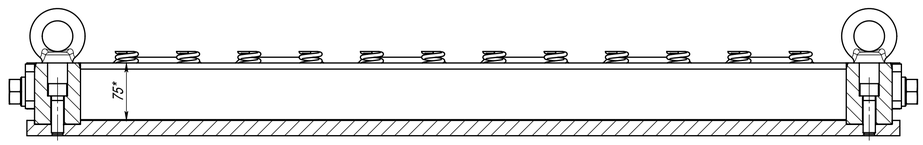

Ж (1 : 2)
10 мест

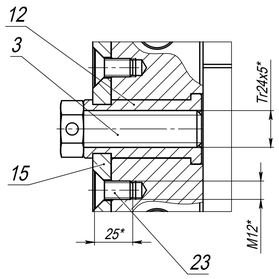

1. *Размеры для справок.
2. H14, h14, ± IT14/2.

					ПФП-У 1-100.100.000СБ			
Изм.	Лист	№ докум.	Подп.	Дата	Плита нижняя в сборе Сборочный чертеж	Лит.	Масса	Масштаб
Разраб.		Шукшаев А.Б.		3.4.25			434.3	1:4
Пров.						Лист	Листов 1	
Т. контр.								
Н. контр.								
Утв.								

Шифр: Копировал Формат А1

Перв. примен. | Справ. № | Подп. и дата | Инв. № дубл. | Взам. инв. № | Подп. и дата | Инв. № подл.