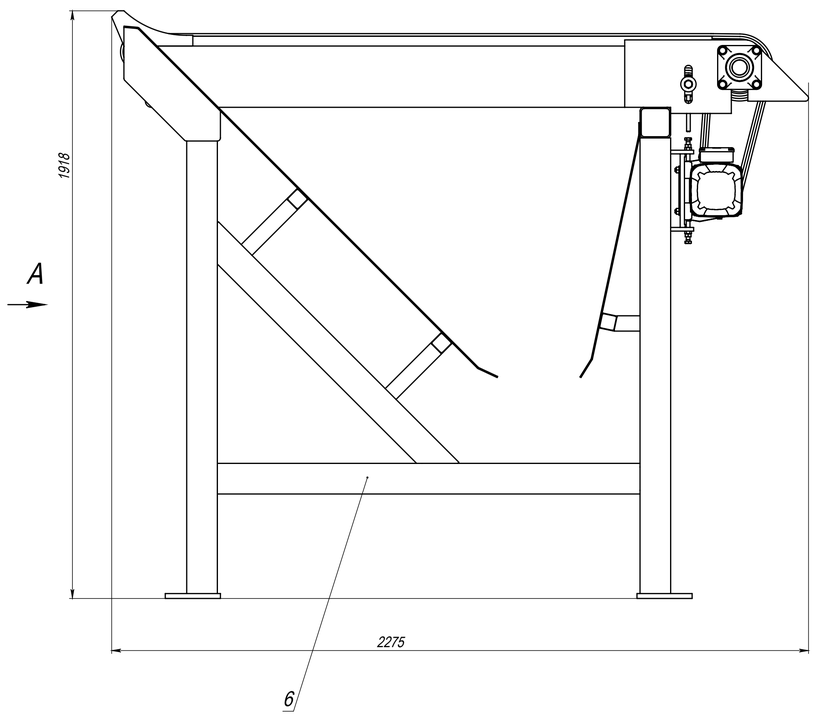

А (1 : 15)

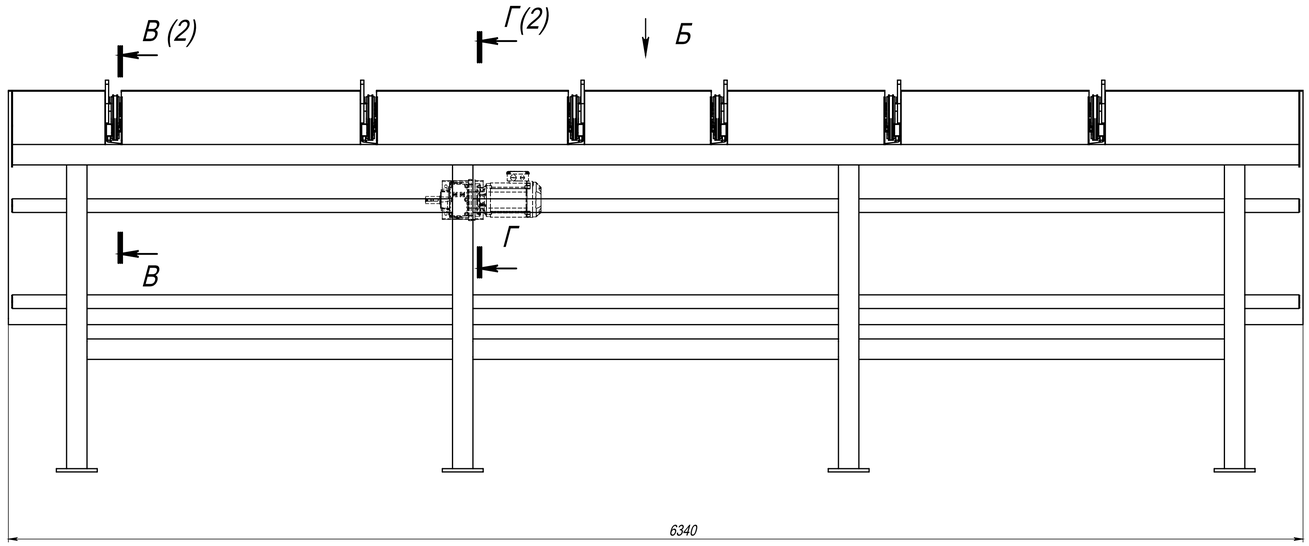

Б (1 : 15)

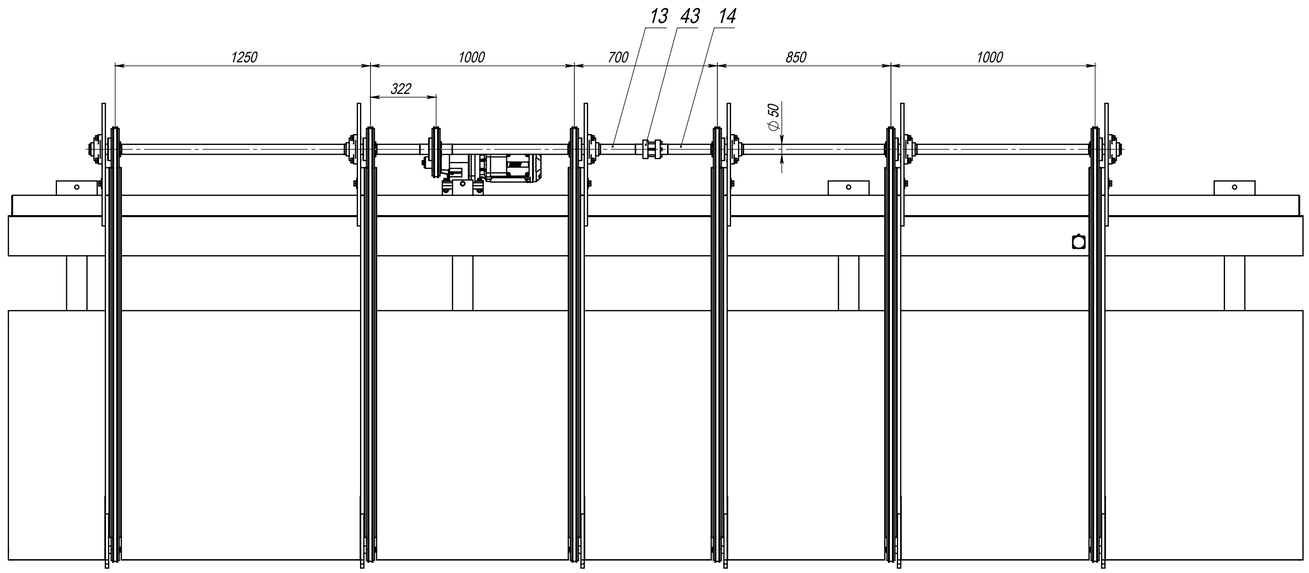

Размеры для справок.

Изм.	Лист	№ докум.	Подп.	Дата	Транспортер приемно-подающих досок	Лит.	Масса	Масштаб
Разраб.				13.7.23			2226	1:10
Пров.					Сборочный чертеж	Лист 1	Листов 2	
Т. контр.								
Гл. констр.								
Н. контр.								
Утв.								

Шифр: Копировал Формат А1

Перв. примен. | Справ. № | Подп. и дата | Инв. № дубл. | Взам. инв. № | Подп. и дата | Инв. № подл.