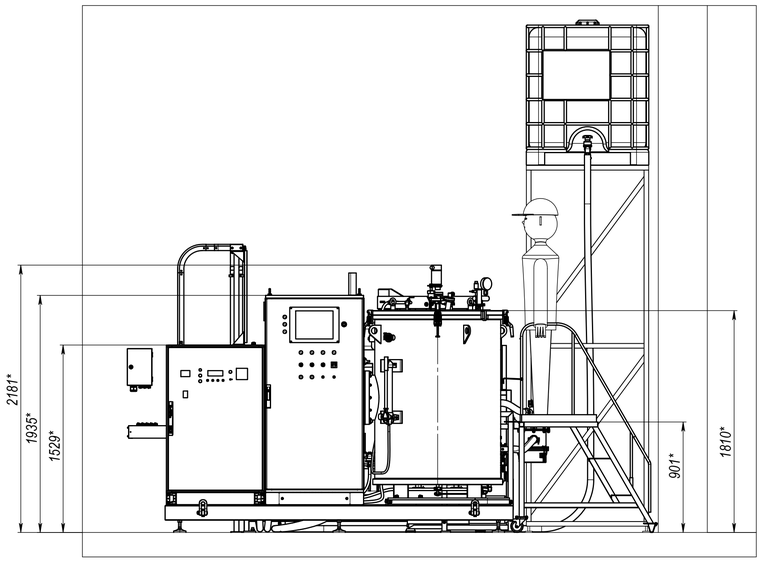

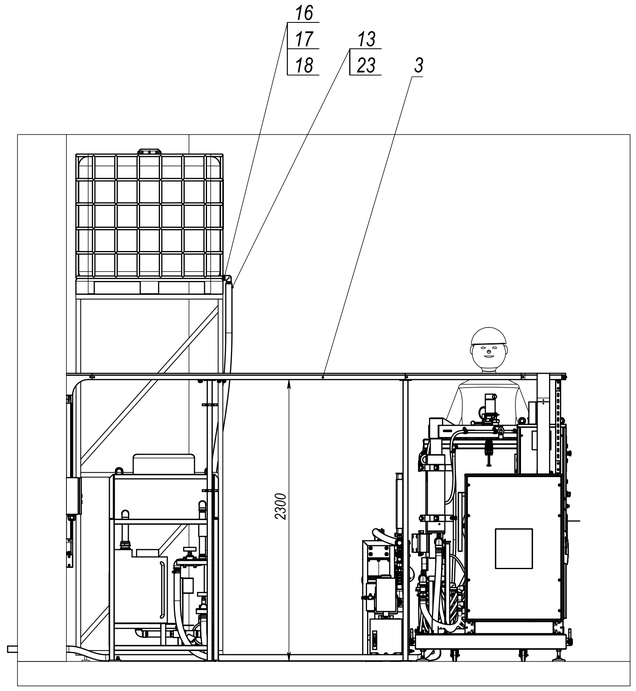

А-А

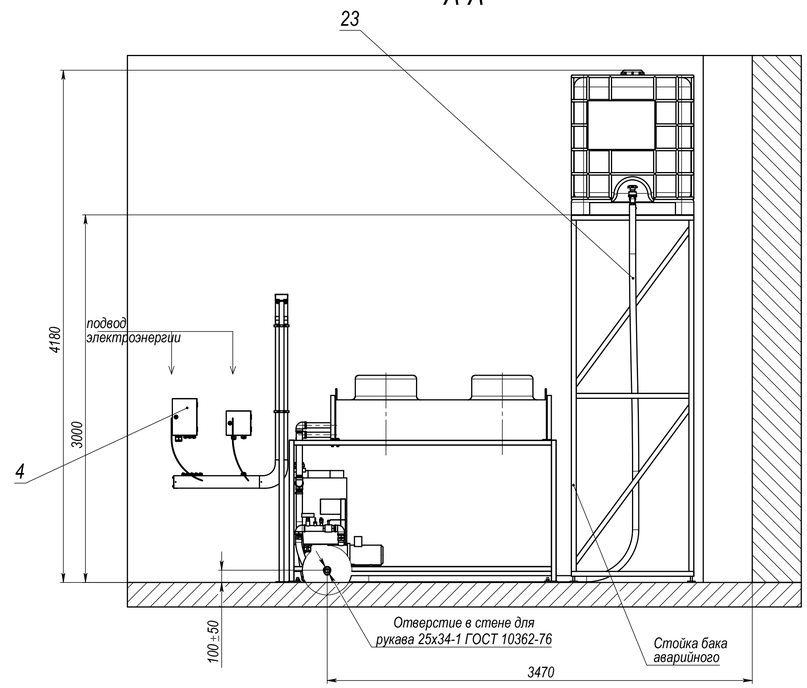

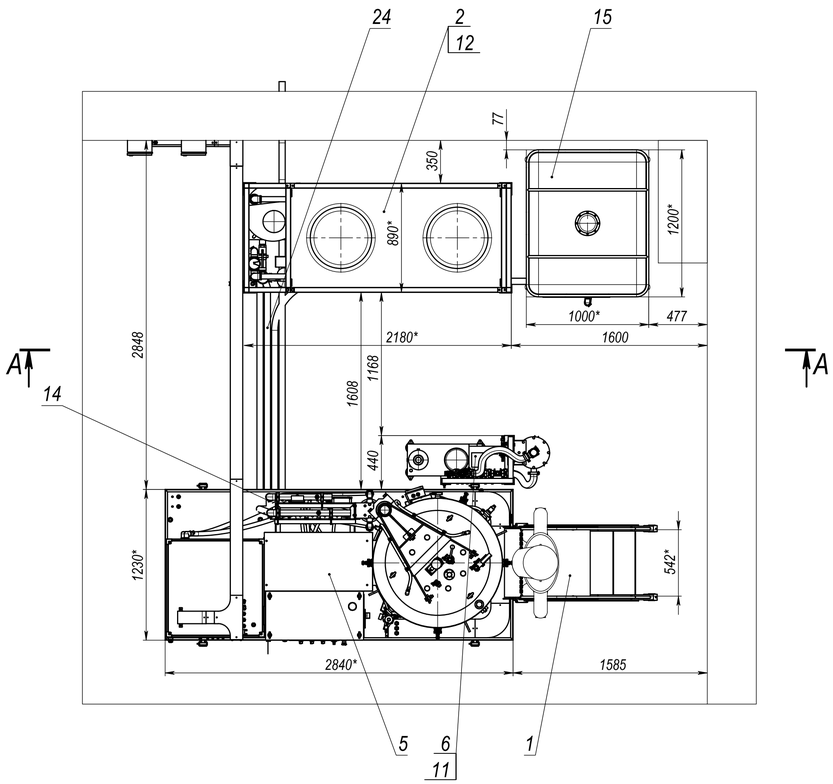

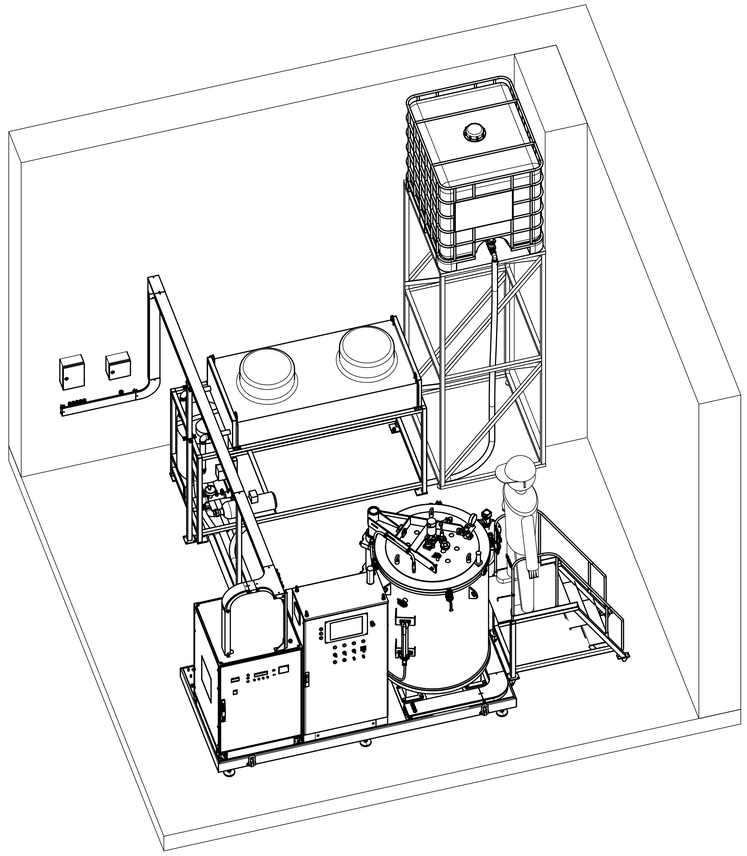

1. *Размеры для справок.
2. Неуказанные предельные отклонения размеров ±10 мм.
3. Длину рукавов поз.23,24 определить при монтаже.
4. Соединение рукавов выполнить по схеме гидравлической

Изм.	Лист	№ докум.	Подп.	Дата	Монтажный чертеж	Лит.	Масса	Масштаб
Разраб.		Шукшаев					-	1:25
Пров.						Лист	Листов 1	
Т. контр.								
Гл. конструктор.								
Н. контр.								
Утв.								

Шифр: Копировал Формат А1

Перв. примен. | Справ. № | Подп. и дата | Инв. № дубл. | Взам. инв. № | Подп. и дата | Инв. № подл.