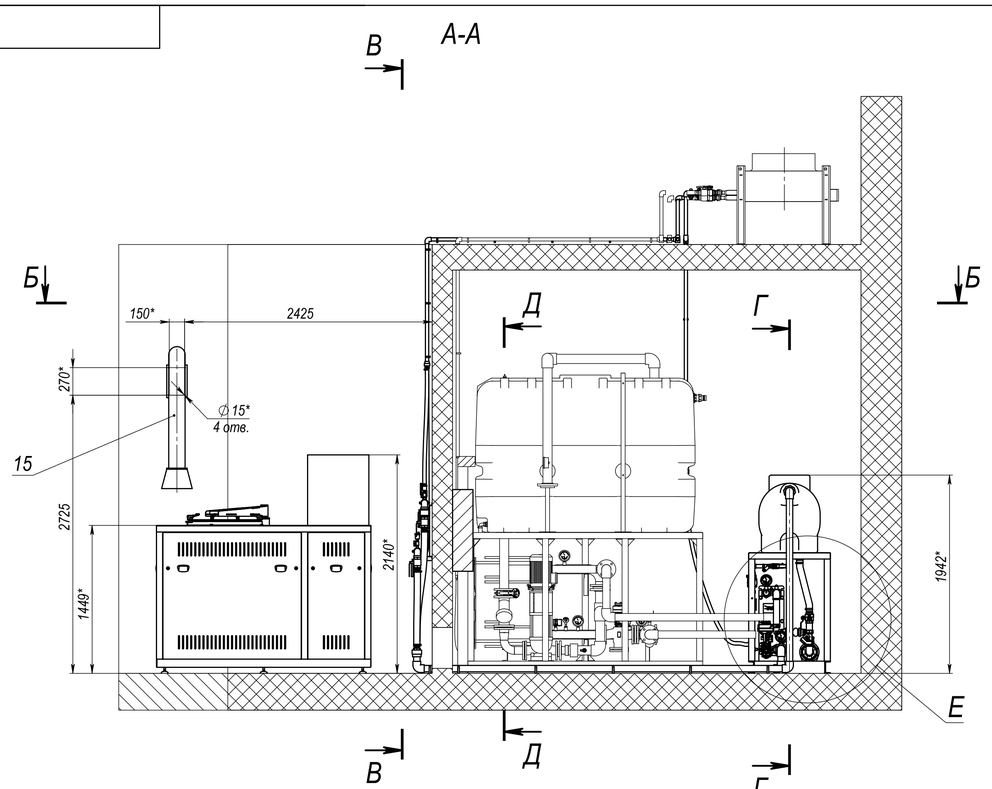

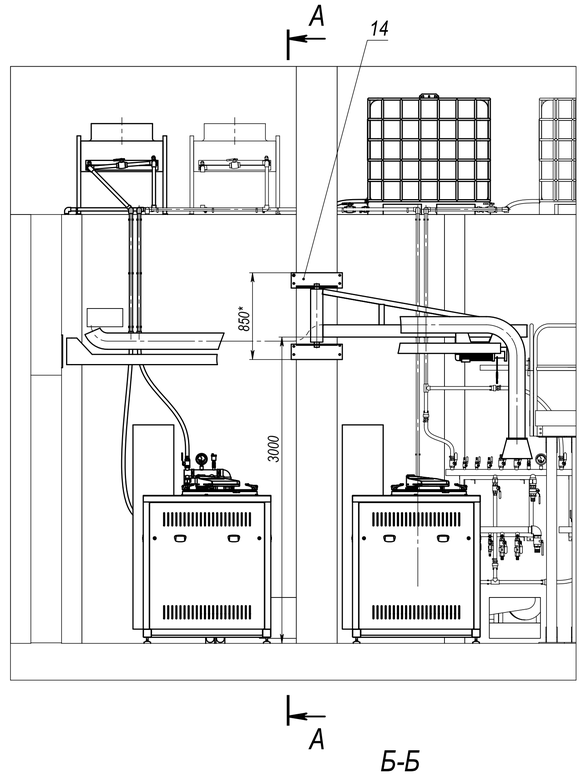

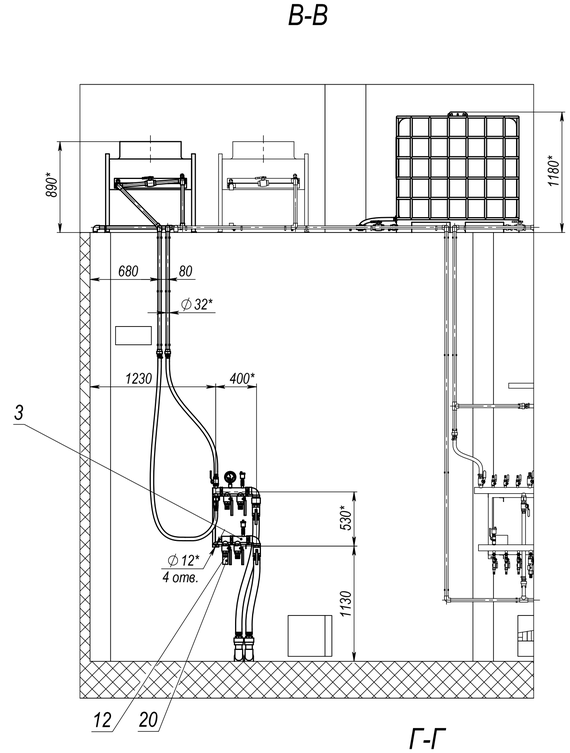

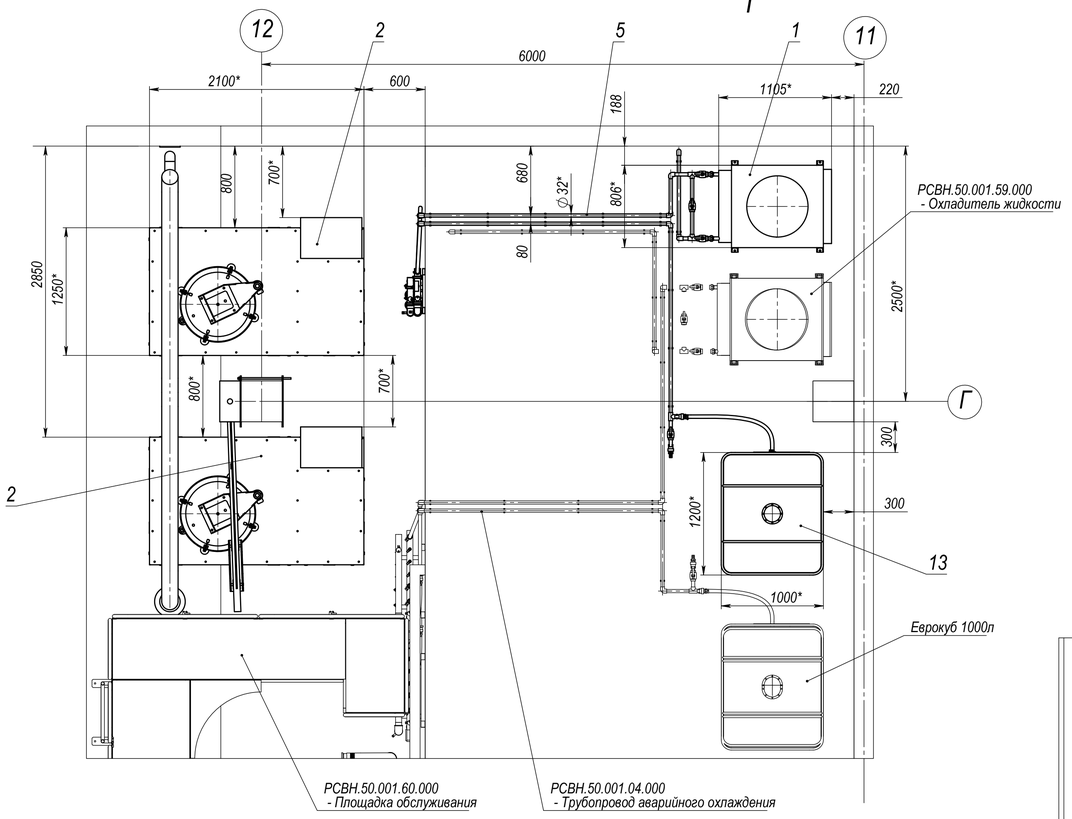

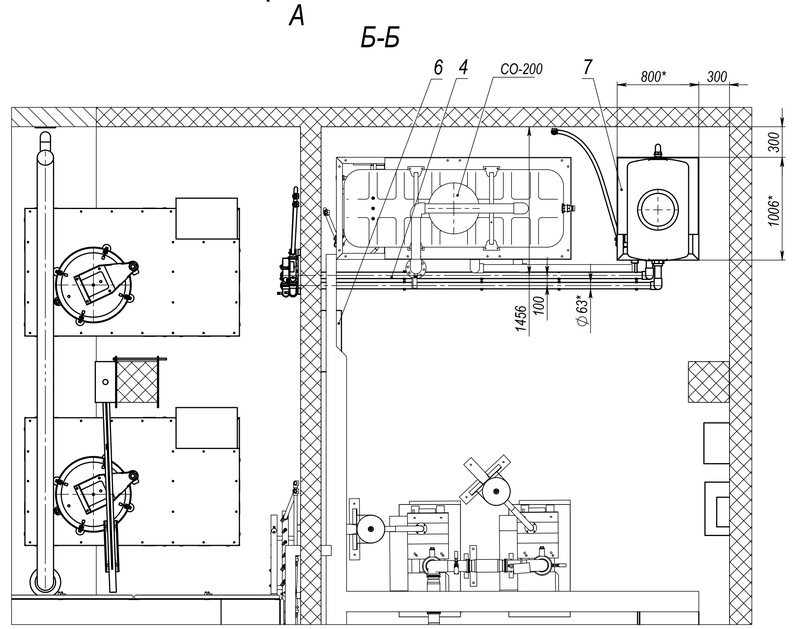

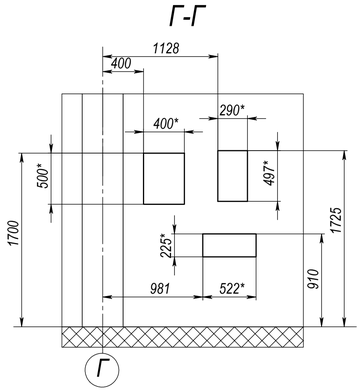

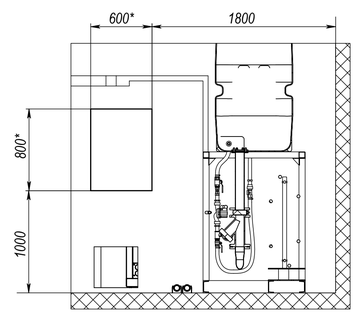

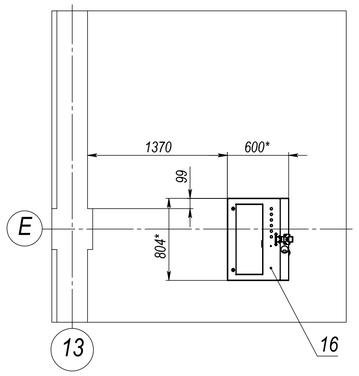

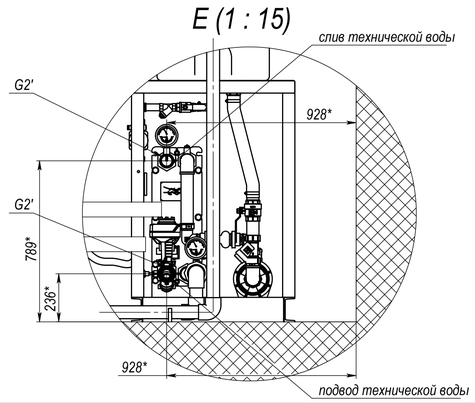

1. *Размеры для справок.
2. Неуказанные предельные отклонения размеров ±10 мм.
3. Длину рукавов поз.20 определить при монтаже, монтаж произвести по схеме гидравлической

Изм.	Лист	№ докум.	Подп.	Дата	Монтажный чертеж		-	1:30
Разраб.		Шукшаев				Лист	Листов 1	
Пров.								
Т. контр.								
Н. контр.								
Утв.								

Шифр: Копировал Формат А1

Перв. примен. | Справ. № | Подп. и дата | Инв. № дубл. | Взам. инв. № | Подп. и дата | Инв. № подл.