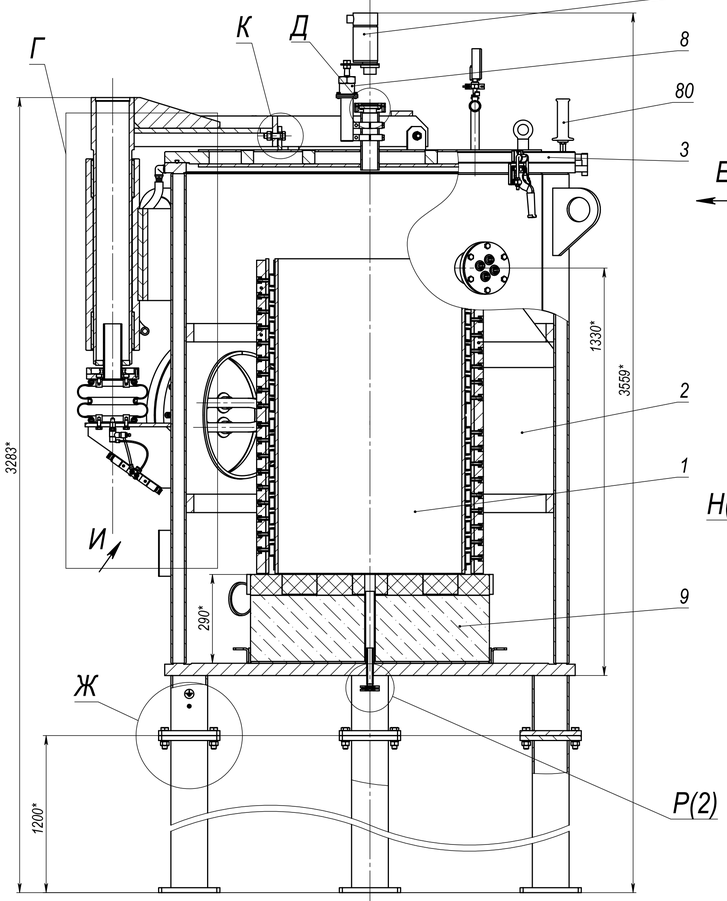

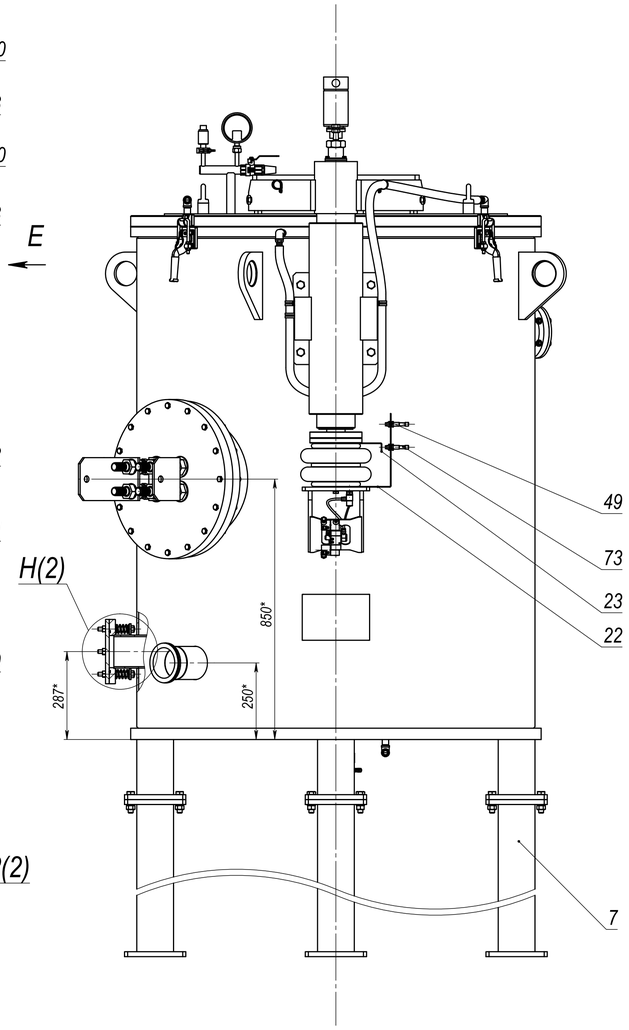

Г (1 : 5)

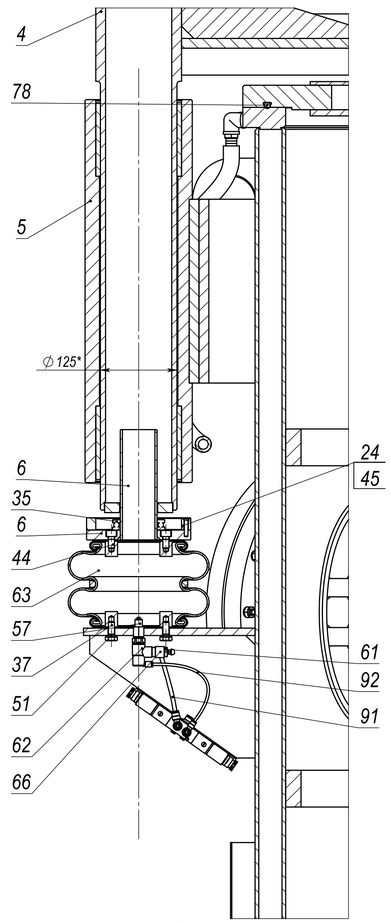

Б

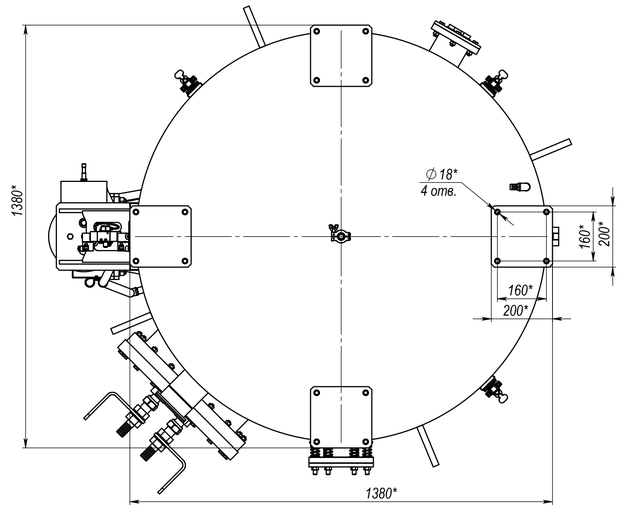

В-В (1 : 5)

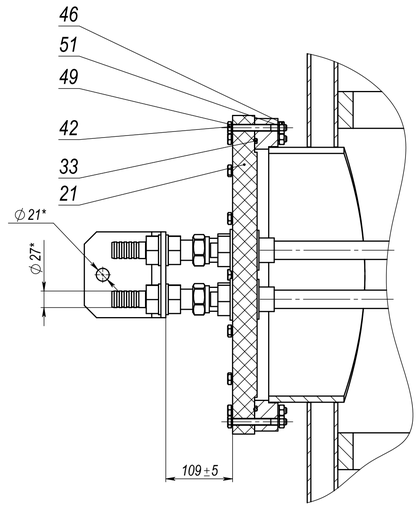

Б

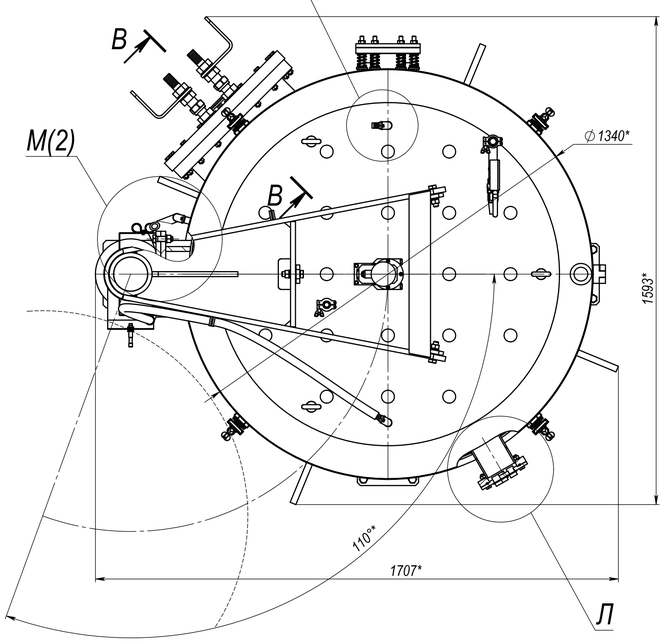

Д (1 : 2)

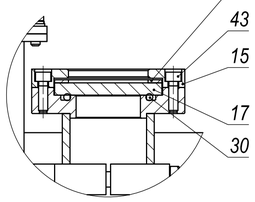

Ж (1 : 5)

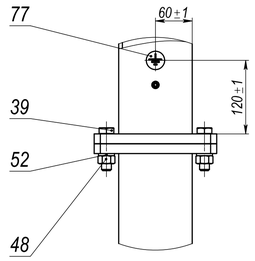

И (1 : 5)

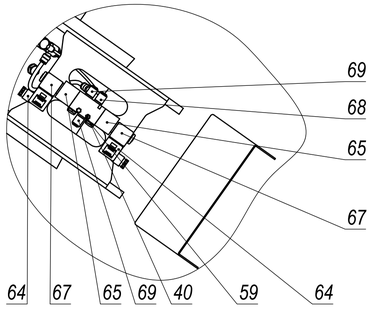

Е (1 : 5)

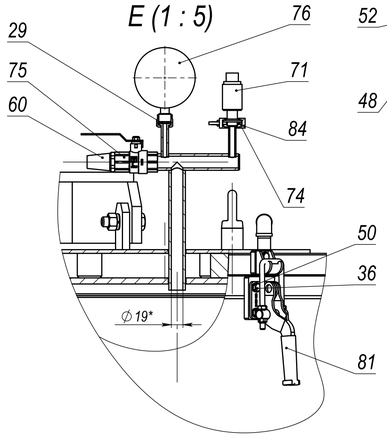

К (1 : 4)
3 места

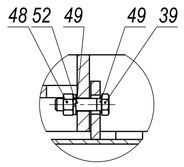

Л (1 : 4)

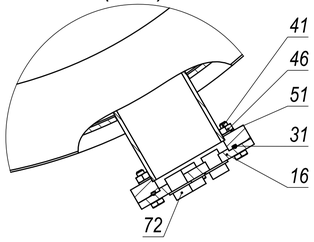

1. *Размеры для справок.
2. Изделие испытать на прочность и герметичность гидравлическим давлением P=0,5 МПа. Температура воды 5...40°. Время выдержки не менее 30 мин. Испытание произвести до пуска в эксплуатацию.

Изм.	Лист	№ докум.	Подп.	Дата	Печь вакуумная	Лит.	Масса	Масштаб
Разраб.		Шукшаев			Сборочный чертеж		2668	1:10
Пров.						Лист 1	Листов 2	
Т. контр.								
Гл. констр.								
Н. контр.								
Утв.								

Шифр: Копировал Формат А1

Перв. примен. | Справ. № | Подп. и дата | Инв. № дубл. | Взам. инв. № | Подп. и дата | Инв. № подл.