МТ.200СБ

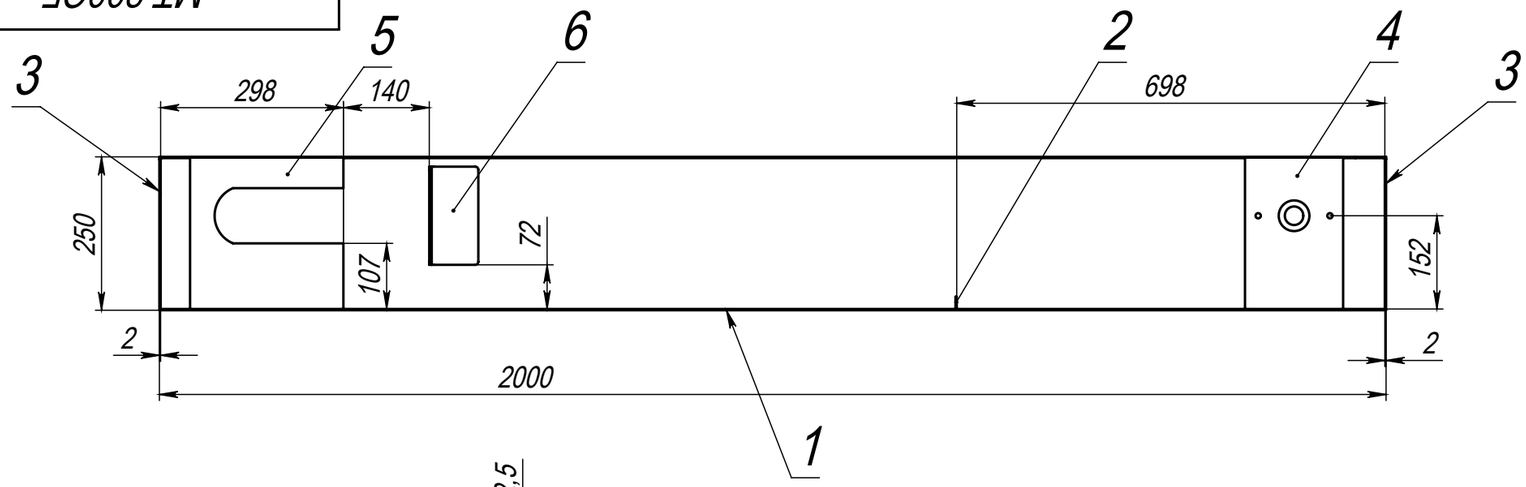

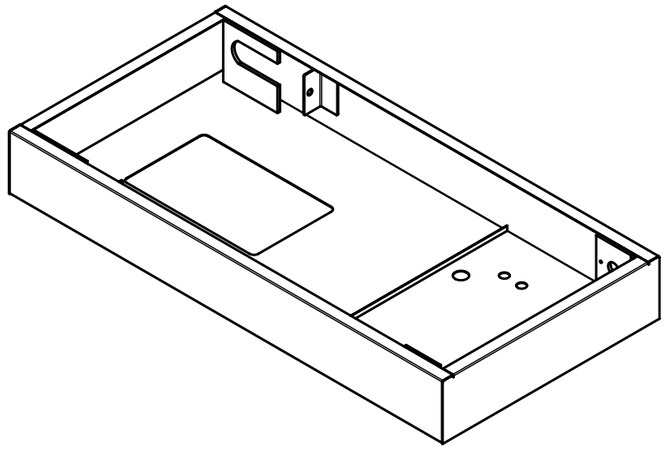

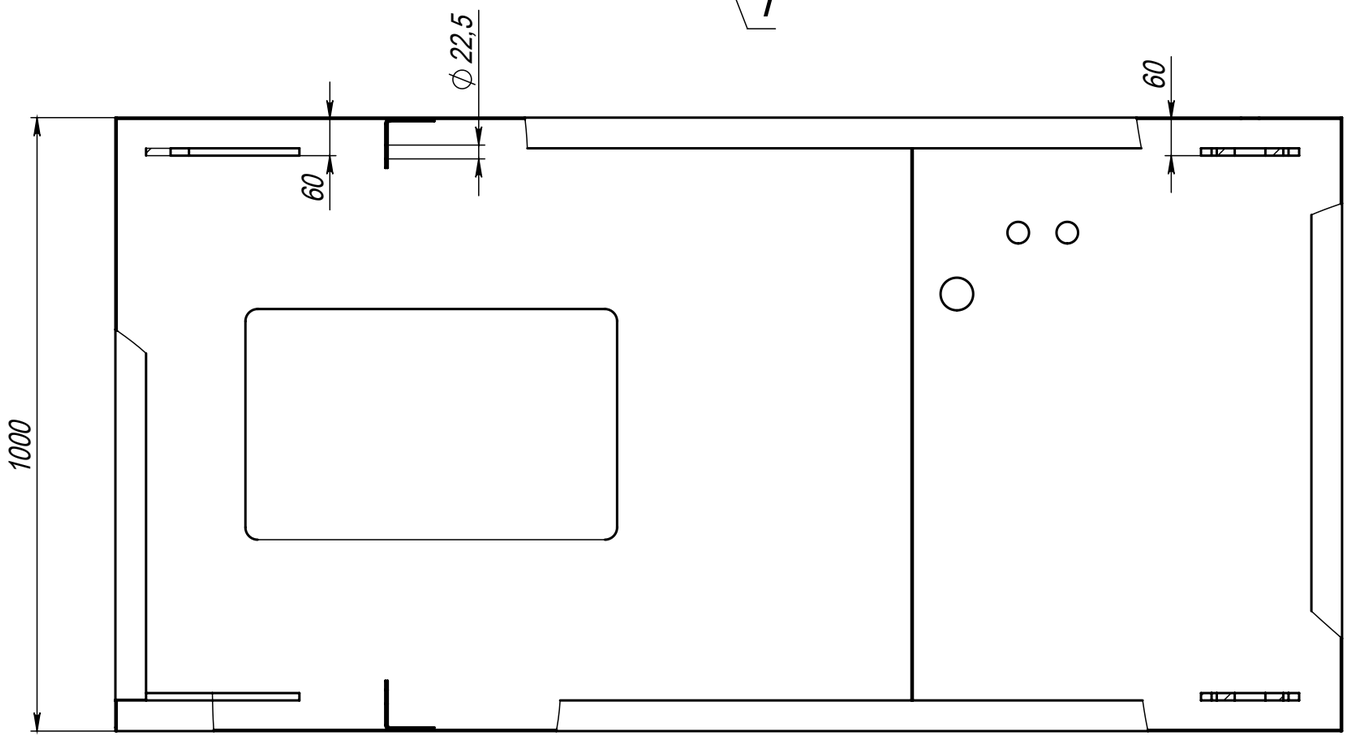

					МТ.200СБ		
Изм.	Лист	№ докум.	Подп.	Дата	Корыто Сборочный чертеж	Лит.	Масса: 72.4 / Масштаб: 1:10
Разраб.		Шукшаев				Лист	Листов 1
Пров.							
Т. контр.							
Н. контр.							
Утв.							

Перв. примен. | Справ. № | Подп. и дата | Инв. № дубл. | Взам. инв. № | Подп. и дата | Инв. № подп.

Шифр: | Копировал | Формат А3

Файл: МТ.200 - Корыто